ЕЛЕМЕНТ З'ЄДНУВАЛЬНИЙ

(1:1)

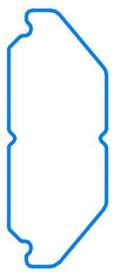

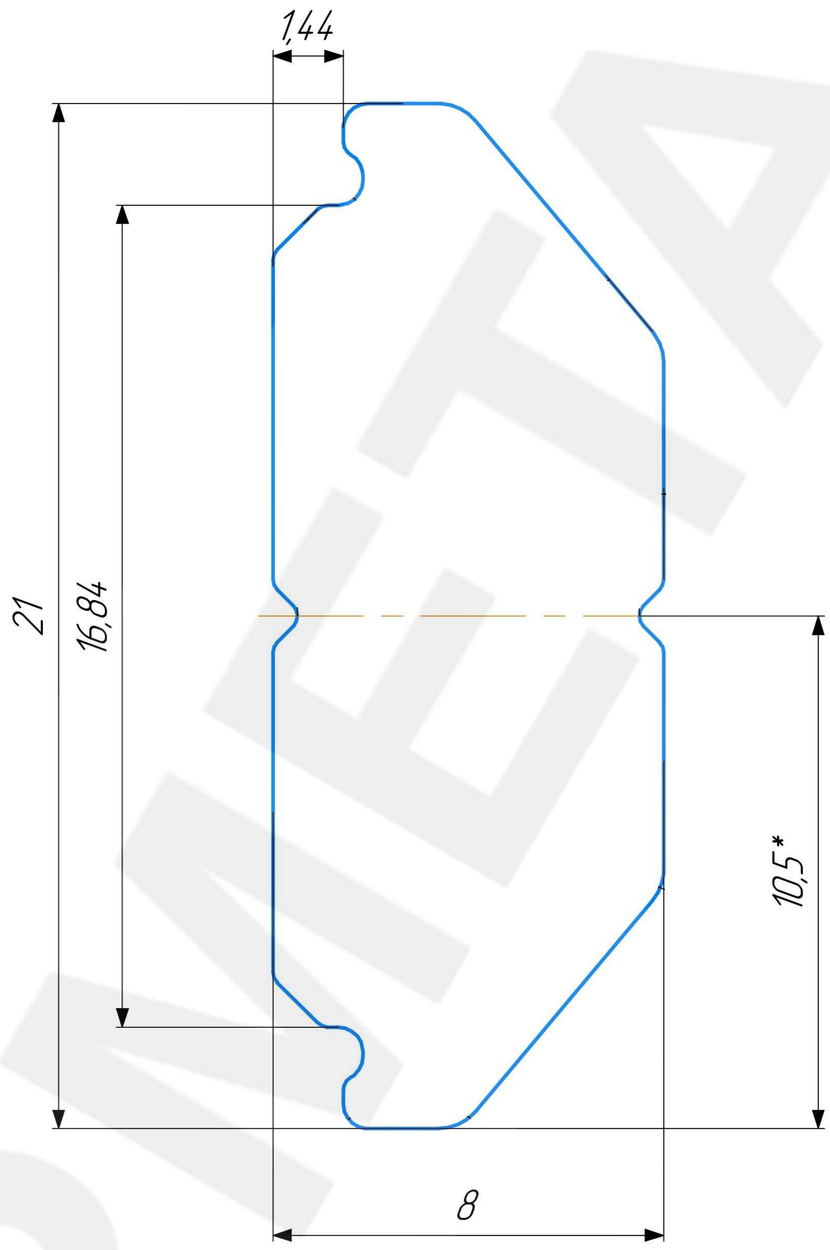

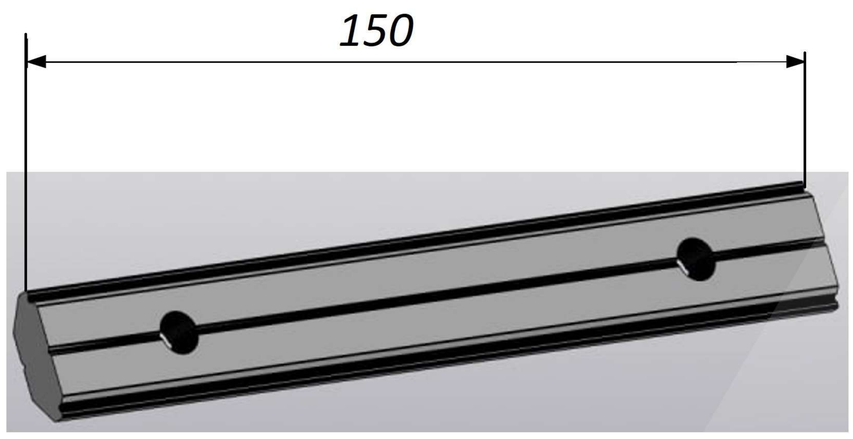

Площадь сечения, $см^2$	Теоретическая масса 1 пог.м., кг	Периметр, мм	Справочные величины для осей					
			X–X			Y–Y		
			J_x, $см^4$	W_x, $см^3$	i_x, см	J_y, $см^4$	W_y, $см^3$	i_y, см
1.39	0.376	52	0.39	0.37	0.53	0.06	0.15	0.21

1 *Размеры для справок.
2 Неуказанные радиусы скруглений остальных углов R0,2...0,3.
3 Диаметр описаной окружности 21,1 мм.
4 Профиль под анод.
5 Предельные отклонения: размеров, от прямолинейности и от плоскостности профиля обеспечить согласно EN 755-9

Изм.	Лист	Докум.	Подп.	Дата
Разраб.				
Пров.				
Т.контр.				
Н.контр.				
Утв.				

ЕЛЕМЕНТ З'ЄДНУВАЛЬНИЙ R-LINE

Профиль алюминиевый

Лит.	Масса	Масштаб
	0,38	4:1

Лист | Листов 1

АД31 ГОСТ 4784 (EN AW-6063 T5)

KREPMETAL

Перв. примен. | Справ. | Подп. и дата | Инв. дубл. | Взам. инв. | Подп. и дата | Инв. подл.

Копировал | Формат А4

KREPMETAL