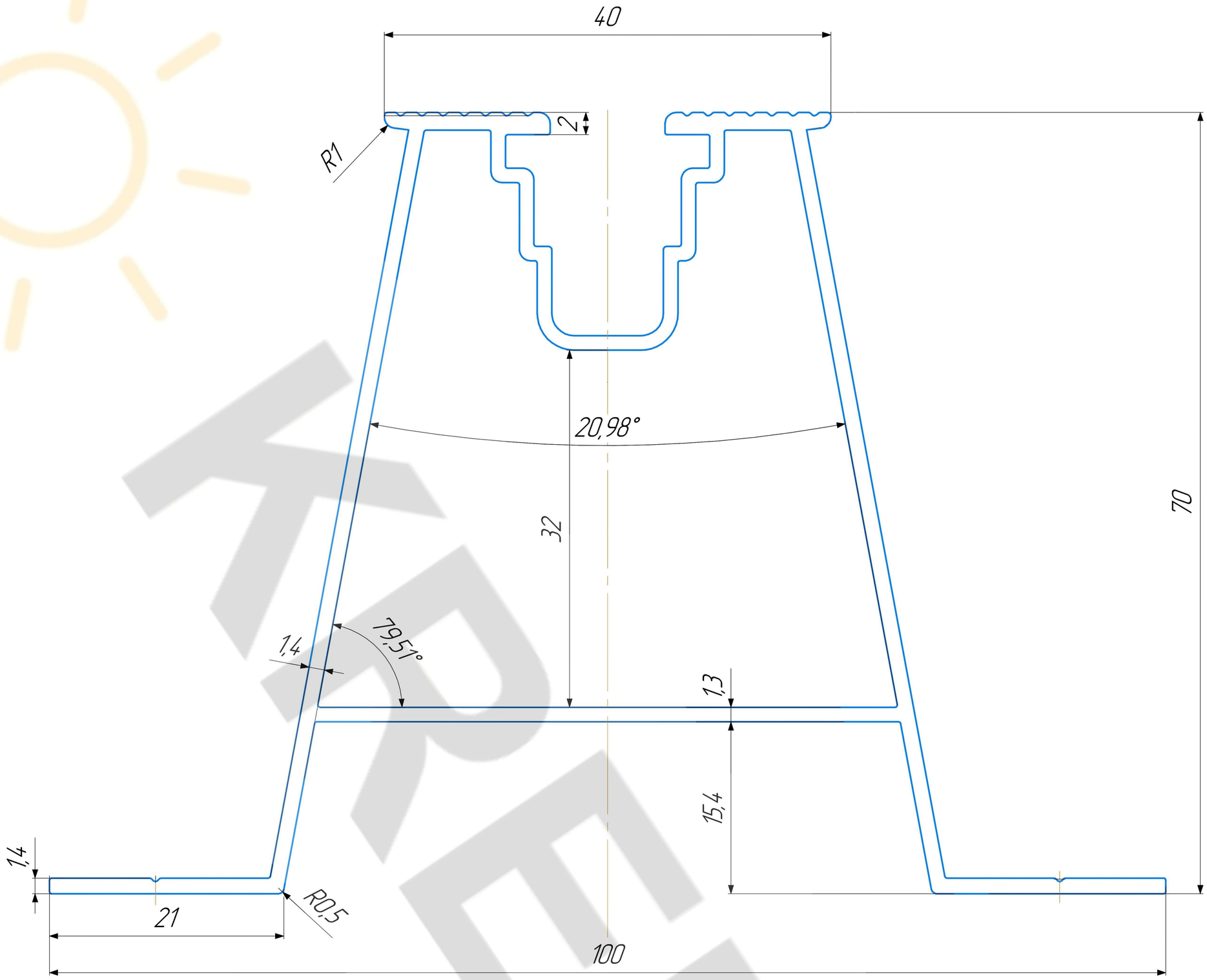

(1:1)

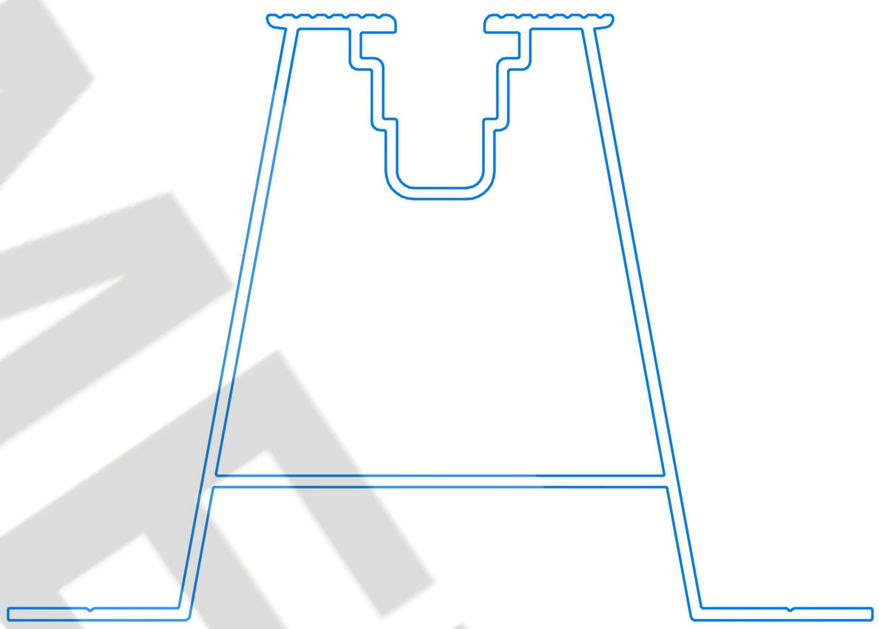

Площадь сечения, $см^2$	Теоретическая масса 1 пог.м., кг	Периметр, мм	Справочные величины для осей X–X			Y–Y		
			J_x, $см^4$	W_x, $см^3$	i_x, см	J_y, $см^4$	W_y, $см^3$	i_y, см
4.35	1.179	404	25.83	7.33	2.44	22.61	4.52	2.28

1 *Размеры для справок.
2 Неуказанные радиусы скруглений остальных углов R0,2...0,3.
3 Диаметр описаной окружности 107 мм.
4 Предельные отклонения: размеров, от прямолинейности и от плоскостности профиля обеспечить согласно EN 755-9

Изм.	Лист	Докум.	Подп.	Дата
Разраб.				
Пров.				
Т.контр.				
Н.контр.				
Утв.				

Блочна алюмінієва система Н70мм

Профиль алюминиевый

Лит.	Масса	Масштаб
	1,18	2:1

Лист | Листов 1

АД31 ГОСТ 4784 (EN AW-6063 T5)

KREPMETAL

Перв. примен. | Справ. | Подп. и дата | Дубл. | Инв. | Взам. инв. | Подп. и дата | Инв. Подл.

Копировал | Формат А3

КРЕПМЕТАЛ