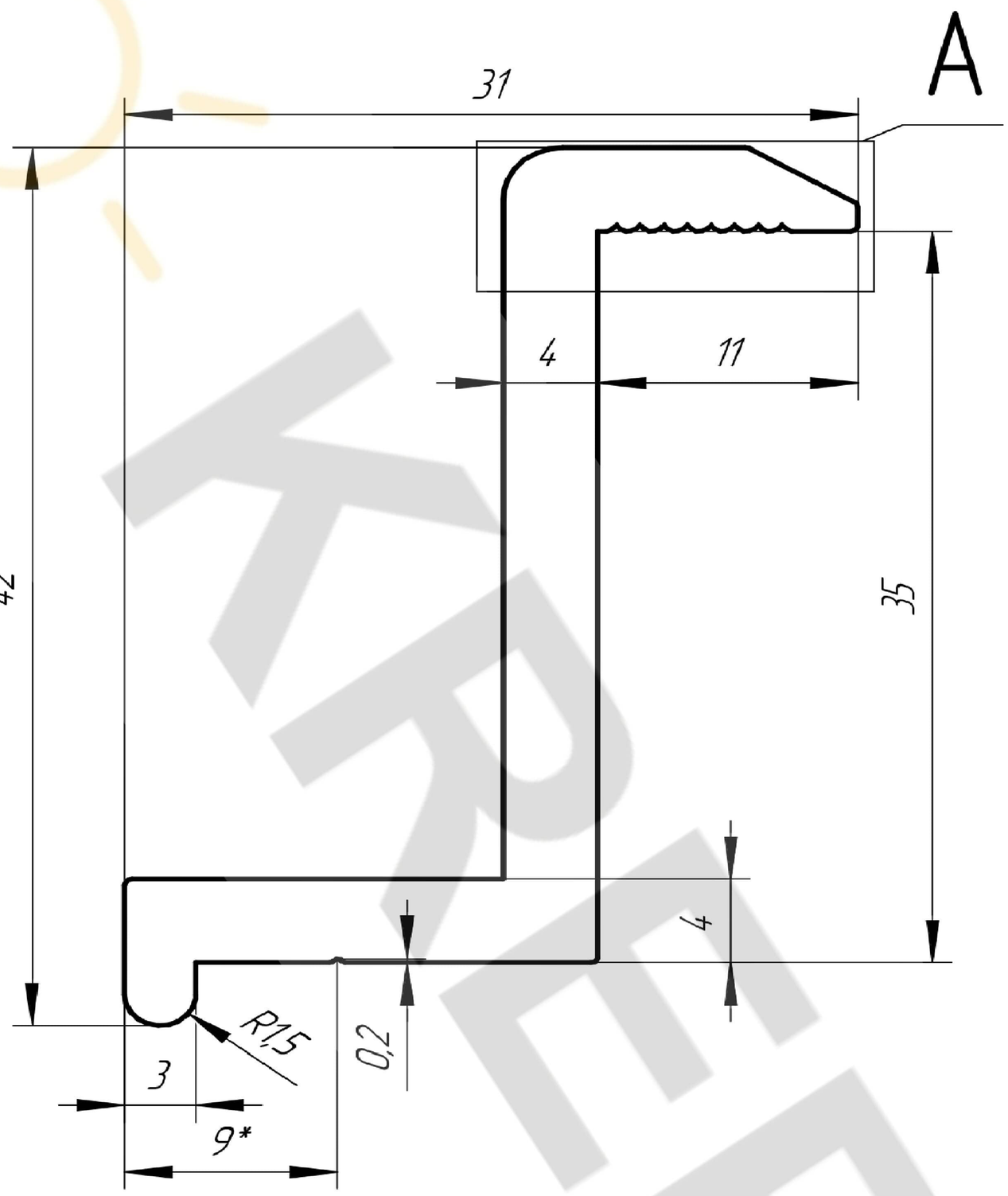

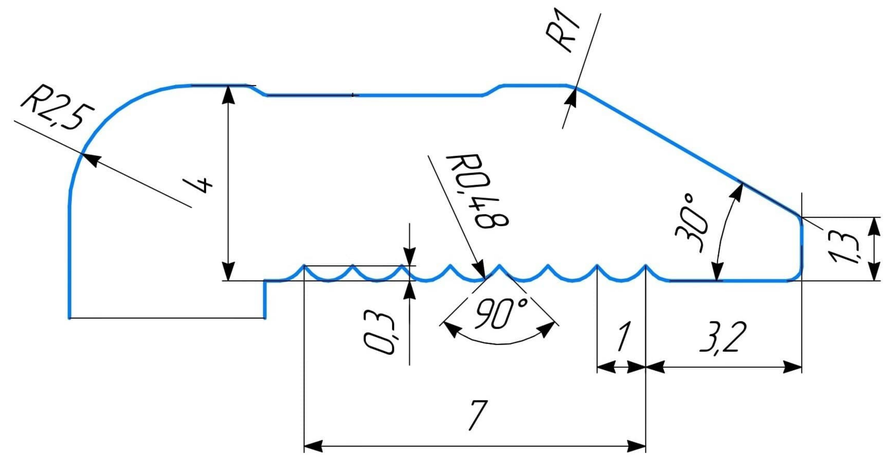

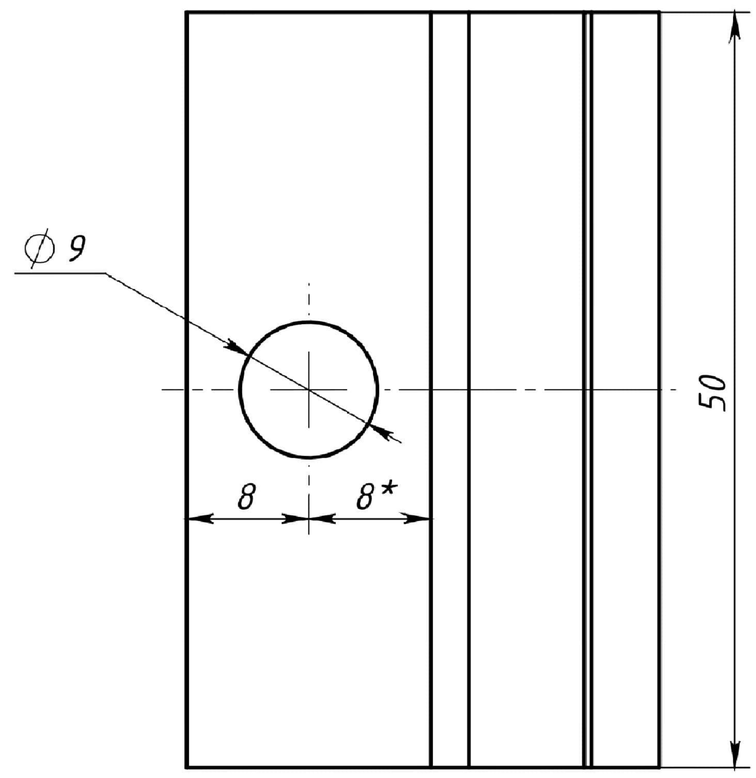

(1:1)

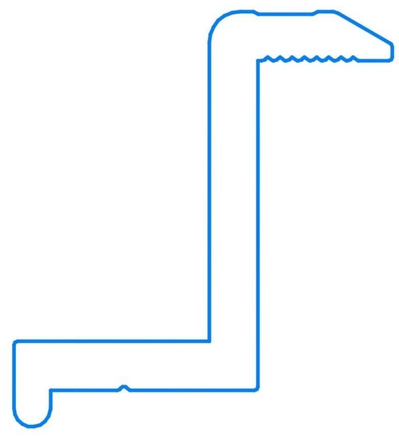

Площадь сечения, $см^2$	Теоретическая масса 1 пог.м, кг	Периметр, мм	Справочные величины для осеи X–X			Y–Y		
			J_x, $см^4$	W_x, $см^3$	i_x, см	J_y, $см^4$	W_y, $см^3$	i_y, см
2.63	0.717	143	5.19	2.35	1.40	1.12	0.70	0.65

1 *Размеры для справок.
2 Неуказанные радиусы скруглений остальных углов R0,3.
3 Диаметр описаной окружности 43,4 мм.
4 Предельные отклонения: размеров, от прямолинейности и от плоскостности профиля обеспечить согласно EN 755-9

Притиск кінцевий модуль товщиною 40 мм

Изм.	Лист	Докум.	Подп.	Дата
Разраб.				
Пров.				
Т.контр.				
Н.контр.				
Утв.				

Профиль алюминиевый

Лит.	Масса	Масштаб
	0,63	2,5:1
Лист	Листов 1	

АД31 ГОСТ 4784 (EN AW-6063 T5)

KREPMETAL

Перв. примен. | Справ. | Подп. и дата | Инв. дубл. | Взам. инв. | Подп. и дата | Инв. подл.

Копировал | Формат A4

KREPMETAL